产品手册
IPS 位置传感器

特色

- 采用数字型输出，可提高信号传输稳定
- 可实时撷取位置作动点
- 调整作动点不须拆解机构
- 无须额外加装模拟卡，与 PLC 程序兼容
- 作动次数记忆功能
- 高防护紧凑设计 (IP 67)

应用

- 主轴夹松刀位置检知
- 机械与自动化设备位置检知
- 油压回转缸行程检知
- 其他应用

品項總覽

產品系列	IPS				定位设定器
产品型号	1101	1601	1601D	4001D	ATU 152
搭配设定器	PRS 252		ATU 152		N/A
有效行程(mm)	11	16	16	40	N/A
位置导出形式	N:3 x NPN P:3 x PNP （NO/NC）	4 x PNP (NO)	N/A		4 x PNP (NO)
电源电压(VDC)	24		N/A		24
最大消耗电流(mA) (无输出负载)	< 30		N/A		< 30
输出电流(mA)	< 50		N/A		< 50
感应间隙(mm)	0.5 ± 0.1		0.5 ± 0.1	2.0 ± 1.0	N/A
重复精度(mm)	< ± 0.05		< ± 0.05		N/A
工作温度(°C)	-20~80		-20~80		-20~80
保护等级	IP 67		IP 67		IP 54
尺寸(mm)	29x26.5x16	40x33x21	40x33x21	70x30x16	80x50x20
感应块宽度(mm)	≥ 5	≥ 5	≥ 5	≥ 10	N/A

尺寸图/示意图

	尺寸图	示意图
IPS 1101	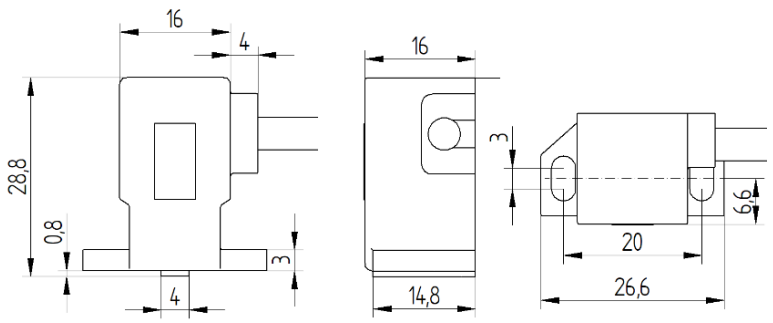	
IPS 1601D/ 1601	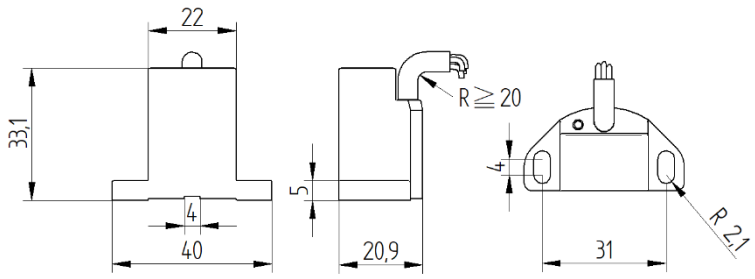	
IPS 4001D	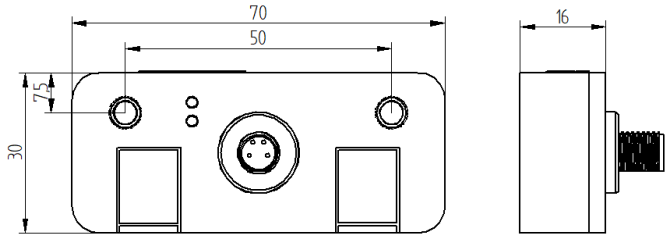	

配置及設定方式

	PRS-252	ATU-152
搭配规格	IPS 1101 / IPS 1601	IPS 1601D / IPS 4001D
功能	▪ 可撷取最多 4 个位置作动点 ▪ 可独立调整作动区范围 ▪ 作动次数记忆功能	▪ 可撷取 4 个位置作动点 ▪ 可独立调整作动区范围 ▪ 作动次数记忆功能 ▪ Teach In 功能
设置方法	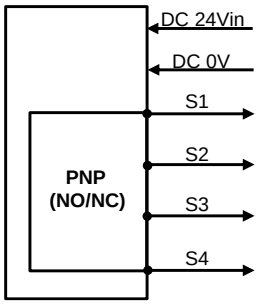	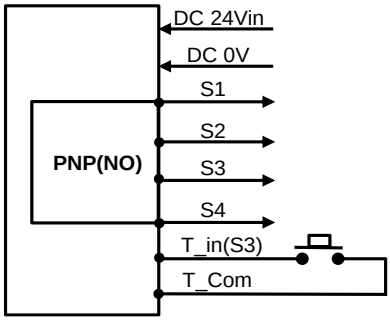
示意图		